Continuum Technology

Milling Solutions

Filtration & Envirmonment

Continuum Technology

www.continuum-tech.net
Tel. ++359 (0)894 637 601
Fax. ++359 (0)894 244 601

Firmenprofil

Ein Unternehmen geprägt von klassischen **Ingenieurswerten**

Anlagen- und Maschinenbauer mit eigener Entwicklung und Produktion

Standort Tschechien
Service-Stützpunkt
- 2000 m² Firmengelände
- 4 Mitarbeiter

Standort Bulgarien
Entwicklung & Produktion
- 3000 m² Firmengelände
- 18 Mitarbeiter
- 4 Dipl.-Ingenieure

Continuum Technology

www.continuum-tech.net
Tel. ++359 (0)894 637 601
Fax. ++359 (0)894 244 601

Moderne Entwicklung und Konstruktion

Einsatz modernster Methoden: 3D-CAD, FEM, CFD

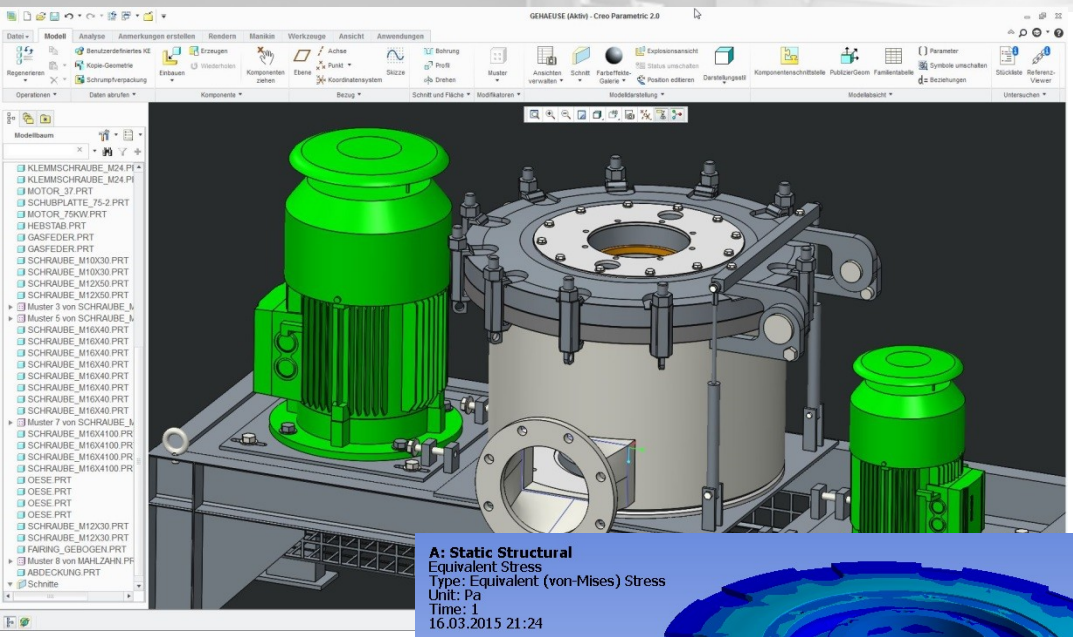

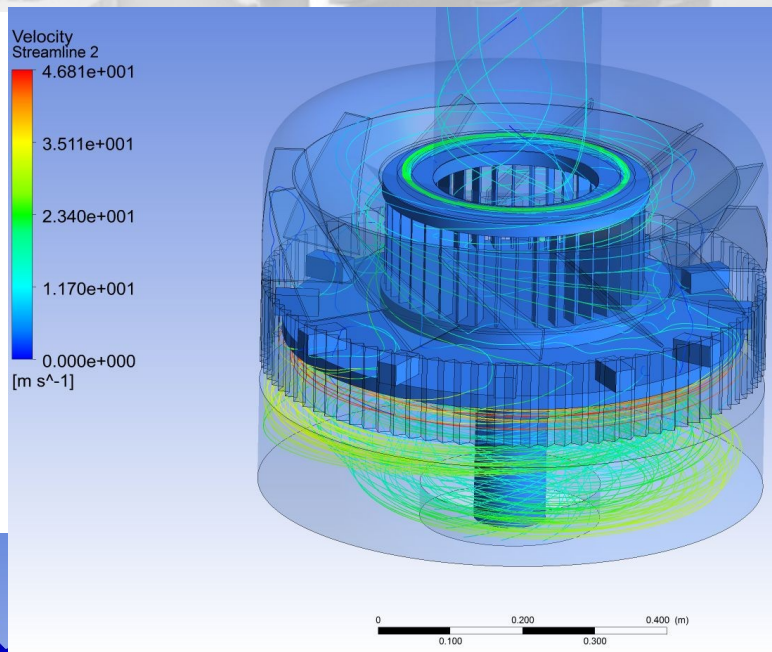

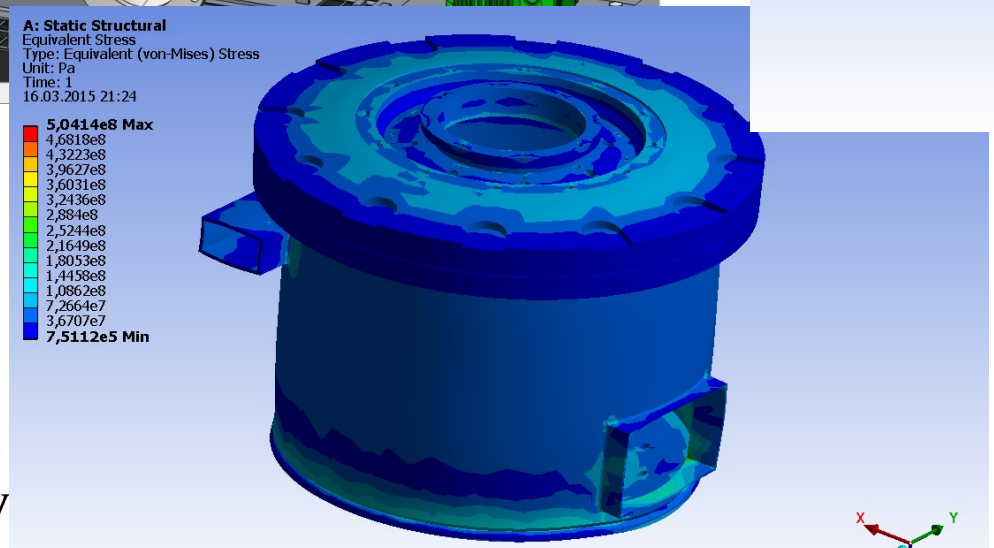

Continuum Technology

www.continuum-tech.net
Tel. ++359 (0)894 637 601
Fax. ++359 (0)894 244 601

Moderne Produktion

Einsatz moderner Bearbeitungsmaschinen

- CNC Drehen / Fräsen
- CNC Schweißroboter

Continuum Technology

www.continuum-tech.net
Tel. ++359 (0)894 637 601
Fax. ++359 (0)894 244 601

Firmengeschichte

1946 - Gründung in Plovdiv (Bulgarien) - Herstellung von Pumpen für Farben und Lacke

1984 - Ingenieurbüro (Luxemburg)

1992 - Gründung **CZBA s.r.o.** in Tschechien, eigene Produktion (zuerst Outsourcing für deutschsprachiger Raum, später eigene Produkte - Filtertechnik)

2012 - Gründung **Continuum Technology EOOD** in Bulgarien, Auslagerung der Produktion aus Tschechien, Mühlenbau – Milling Solutions

www.continuum-tech.net
Tel. ++359 (0)894 637 601
Fax. ++359 (0)894 244 601

Meilensteine - CZBA & Continuum Technology

2004 - **Zyklonabscheider**, eigene Software zur Auslegung
2004 - Baureihe von **Patronenfiltern** bis 20000 m3/h
2005 - Baureihe von **Taschenfiltern** bis 10000 m3/h
2007 - dynamischer **Windsichter - Prototyp !!!**
2008 - Baureihe von **Schlauchfiltern** bis 10000 m3/h
2009 - **Girotronabscheider**
2010 - **Axialzyklon** für Kondensatabscheidung, bis PN100
2011 - **Nassabscheider**
2012 - **statischer Windsichter**
2012 - **Sichtermühle**
2013 - dynamischer **Windsichter**
2014 - **Schlauchfilter in Panelbauweise** - beliebig skalierbar
2015 - **Fliessbettstrahlmühle**

www.continuum-tech.net
Tel. ++359 (0)894 637 601
Fax. ++359 (0)894 244 601

Produkte (Milling Solutions)

Mühlen

- Prallmühle
- Sichtermühle
- Exzenter-Schwingmühle
- Fliessbettstrahlmühle

Windsichter

- Dynamischer Windsichter
- Statischer Windsichter

Abscheider / Filter

- Zentrifugakabscheider (Zyklone, Girotron)
- Filter (Patronen-, Taschen-, Schlauchfilter)

Continuum Technology

www.continuum-tech.net
Tel. ++359 (0)894 637 601
Fax. ++359 (0)894 244 601

Prallmühle CIM

- universell einsetzbar
- für mittelharte Materialien
- luftgespülte Lager
- automatische Schmierung
- Temperatur- und Vibrationsfühler

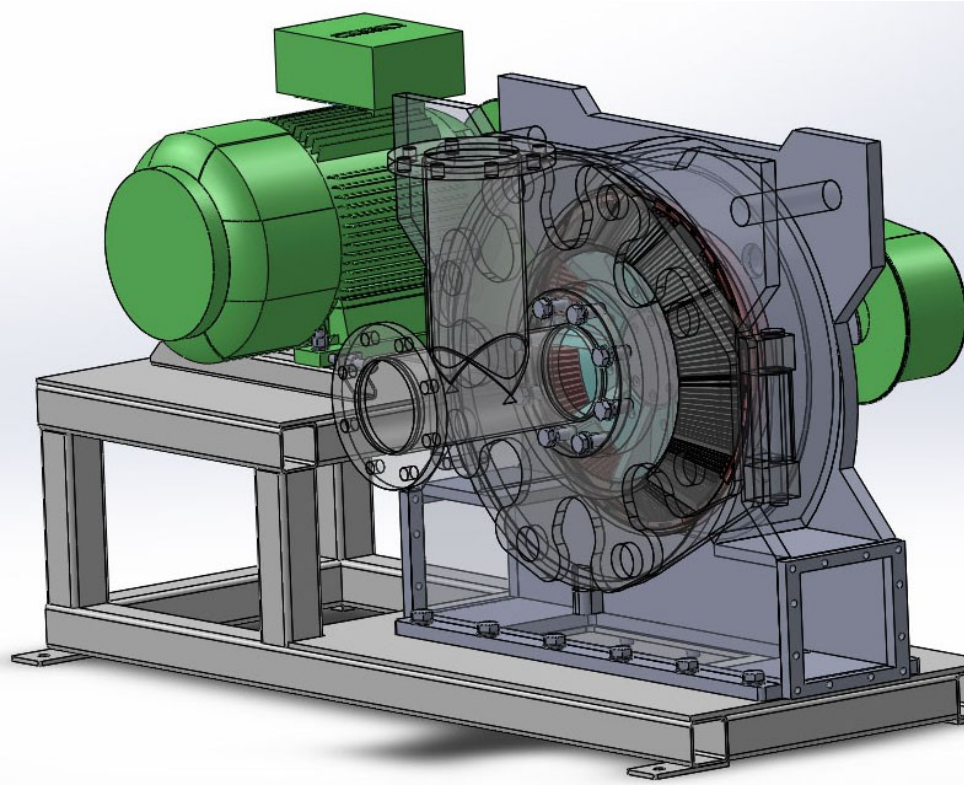

Ausführungen

- gegenläufige Rotoren
- Stiftmühle
- Pralltellermühle
- Mahlscheibenmühle

Continuum Technology

www.continuum-tech.net
Tel. ++359 (0)894 637 601
Fax. ++359 (0)894 244 601

Sichtermühle CCM

- universell einsetzbar
- für mittelharte Materialien
- Integrierter Windsichter
- feine Größenverteilung $D_{90} < 20$ um
- luftgespülte Lager
- automatische Schmierung
- Temperatur- und Vibrationsfühler

Ausführungen

- Inox
- 10 barÜ (ATEX)

Continuum Technology

www.continuum-tech.net
Tel. ++359 (0)894 637 601
Fax. ++359 (0)894 244 601

Exzenter Schwingmühle CVM

- für härteste Materialien
- feine Größenverteilung D_{90} < 10 um
- Mechano-Chemie
- luftgespülte Lager
- automatische Schmierung
- Temperaturfühler

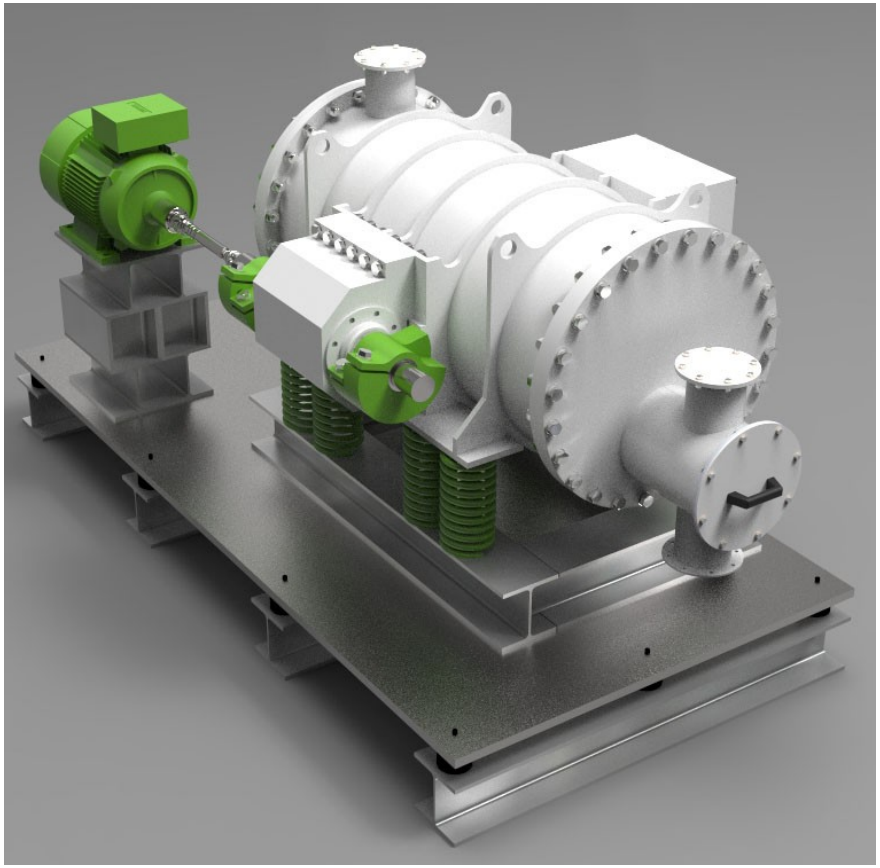

Ausführungen

- Wasserkühlung
- Keramik-Mahlkörper
- 10 barÜ (ATEX)

Continuum Technology

www.continuum-tech.net
Tel. ++359 (0)894 637 601
Fax. ++359 (0)894 244 601

Fliessbettstrahlmühle CJM

- für härteste Materialien
- sichert Produktreinheit
- Integrierter Windsichter
- feine Größenverteilung $D_{90} < 5$ um
- hohe Trennschärfe
- luftgespülte Lager
- automatische Schmierung

Ausführungen

- Inox
- 10 barÜ (ATEX)

Continuum Technology

www.continuum-tech.net
Tel. ++359 (0)894 637 601
Fax. ++359 (0)894 244 601

Dynamischer Windsichter CDC

- sehr hohe Trennschärfe
- feine Größenverteilung $D_{90} < 5$ um
- geeignet für Produkt-Trocknung
- luftgespülte Lager
- automatische Schmierung
- Temperatur- und Vibrationsfühler

Ausführungen

- Inox
- 10 barÜ (ATEX)

Continuum Technology

www.continuum-tech.net
Tel. ++359 (0)894 637 601
Fax. ++359 (0)894 244 601

Statischer Windsichter CSC

- wenn Trennschärfe nicht primär bedeutend
- Größenverteilung D_{90} 15 - 100 um
- inherente Deagglomeration
- sehr hohe Produktbeladung
- Trennschnitt im Betrieb einstellbar
- hohe Prozessicherheit, da statische Funktion

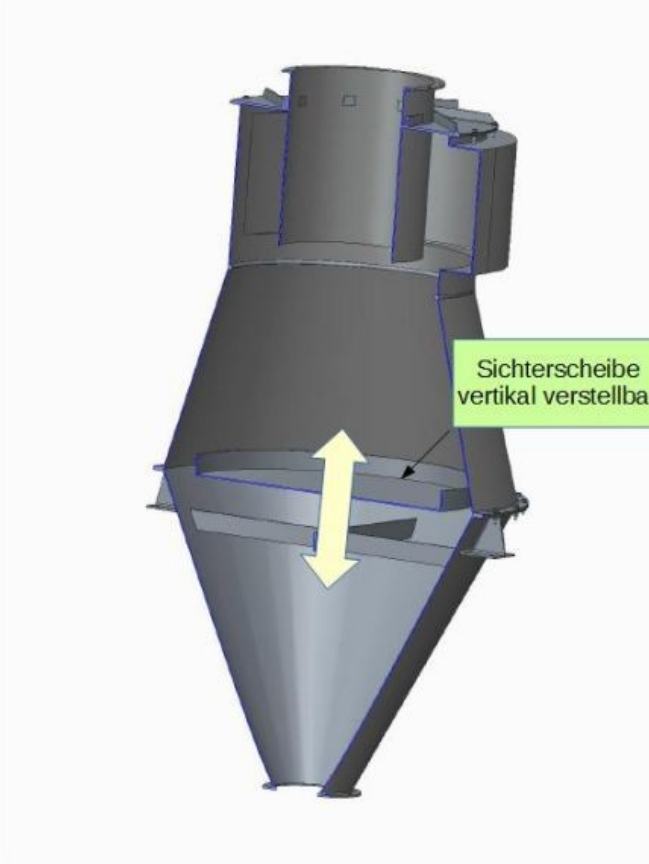

Ausführungen

- Auskleidung gegen Abrasion
- Inox
- 10 barÜ (ATEX)

Continuum
Technology

www.continuum-tech.net
Tel. ++359 (0)894 637 601
Fax. ++359 (0)894 244 601

Komplette Produktionsanlagen aus einer Hand

Integration und Abstimmung einzelner Produkte

Bündelung von Know-How

Beste Preis/Leistung durch hohe Fertigungstiefe auf Produktionsstandort Osteuropa

Continuum Technology

www.continuum-tech.net
Tel. ++359 (0)894 637 601
Fax. ++359 (0)894 244 601

Ihre Vorteile durch Continuum Technology

- Neueste technische Lösungen zu vernünftigen Preisen
  (im Gegensatz zu den üblichen Branchen-Größen)
- Produktentwicklung nach Kundenwunsch
- Hohes Preis/Leitungsverhältnis durch Produktionsstandort BG
- Voller After-Sales Support, der auch bezahlbar ist
- Eigenes Service-Team zu vernünftigen Preisen
- Kurze Reaktionszeiten durch Servicestandort CZ
- Europäisches Unternehmen, nach europäischen Standards
- Kommunikation auf Deutsch

www.continuum-tech.net
Tel. ++359 (0)894 637 601
Fax. ++359 (0)894 244 601

Wir bedanken uns für Ihre Aufmerksamkeit

und freuen uns auf Ihren Kontakt

Dipl.-Ing. Georg Stantschev
(Geschäftsführer)

Continuum
Technology

www.continuum-tech.net
Tel. ++359 (0)894 637 601
Fax. ++359 (0)894 244 601